Soğutma Kontrol Cihazları

Dokunmatik Butonlu,Tek SET'li On/Off

ESM-3711-CD



- Dokunmatik Buton
- Prokey ile parametre yükleme
  Modbus RTU ile uzaktan erişim, data toplama ve kontrol
- NTC girişi veya dijital giriş olarak ayarlanabilen ikinci giriş
- Enerji tasarrufu modu

Standart Özellikler

3 Dijit göstergeli
NTC veya PTC girişi (Siparişte belirtimelidir)
ON/OFF butonu ile açılıp kapatabilme özelliği
Ayarlanabilir sıcaklık ofseti
Set değeri sınırlandırması, Kompresör koruma gecikmeleri
Defrost (Off/Cycle), Alarm parametreleri
Ön panelden manuel defrost imkanı
Sensör arızası durumunda; kompresörün sürekli çalışması, durması veya periyodik çalışma seçenekleri
Programlama modu şifre koruması

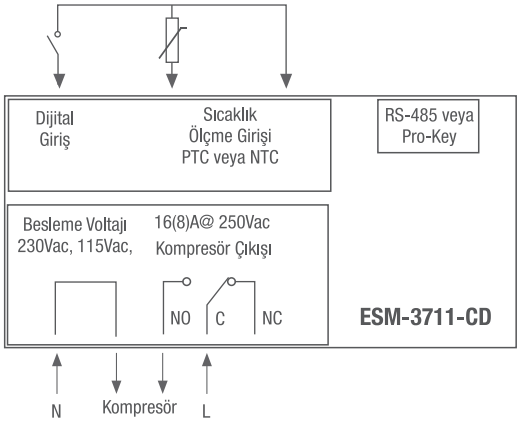

Teknik Özellikler

Doğruluk: Skalanın ±%1
Sensör koptu koruması: Skalanın üzerinde
Okuma sıklığı: Saniyede 3 okuma

. A . BC . 0 . 1 / 00 . 00 / 1 . V . 0 . 0

ESM-3711-CD (76x34,5x43,5mm)

A Besleme Gerilimi
- 4 115Vac (±15%) 50/60 Hz -1.5VA
- 5 230Vac (±15%) 50/60 Hz -1.5VA

BC Giriş
- 12 PTC, -50°C...150°C / PTC (-19.9...99.9°C)
- 18 NTC, -50°C...100°C / NTC (-19.9...99.9°C)

E Proses Çıkışı
- 1 Proses Çıkışı: Röle (16(8)A @ 250Vac, 1 NO)

V
- PTC-M6L40.K1.5 (PTC Hava Probu 1.5 mt silikon kablolu) 1
- PTCS-M6L30.K1.5.1/8" (PTC Sıvı Probu 1.5 mt silikon kablolu) 2
- NTC-M5L20.K1.5 (Soğutma uygulamaları için termoplastik kaplamalı, 1.5 mt kablolu NTC probu) 3
- NTC-M6L50.K1.5 (Metal koruyucu tüplü, 1.5 mt kablolu NTC probu) 4